Equipos

Portátiles de Rayos-X

Dimensiones

SPI-HF-VET - 4.0 / 8.0

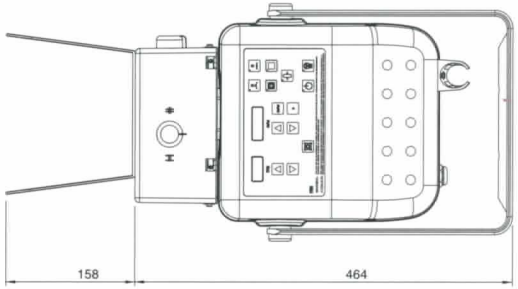

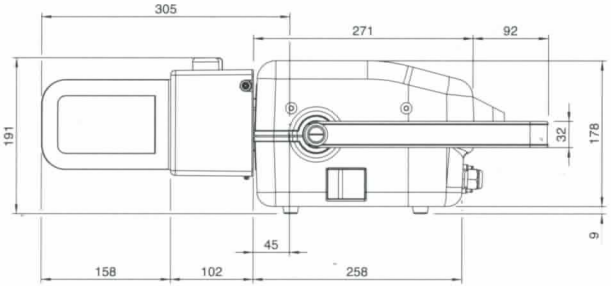

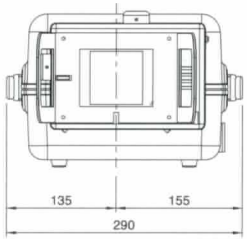

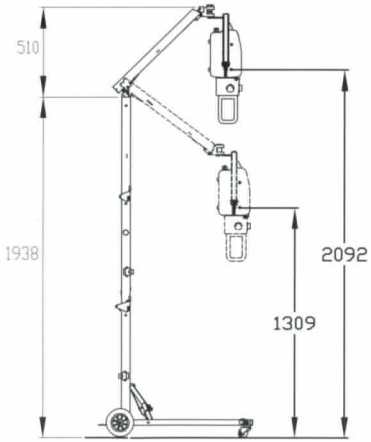

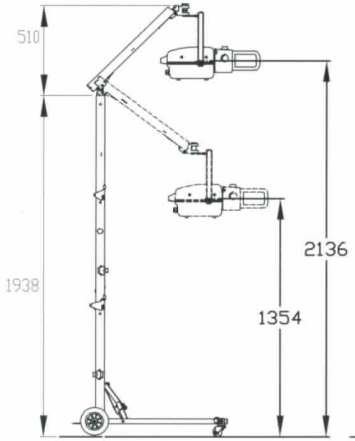

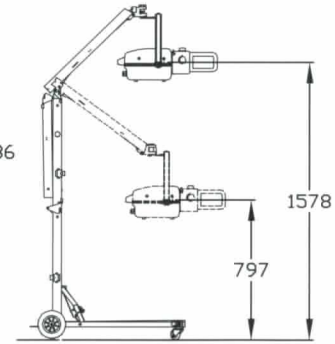

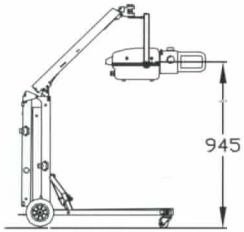

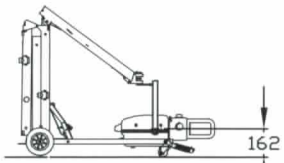

Distribuidor Autorizado – Brasil
CDK EQUIPS DE RAIOS-X
55(11)4055.1011
vendasbr@cdk.com.br

Especificaciones sujetas a cambio sin previo aviso

SEDECAL

Equipos

Portátiles de Rayos-X

ESPECIFICACIONES	Generadores de Rayos-X de Alta Frecuencia	
MODELO	SPL-HF-VET-4.0	SPL-HF-VET-8.0
POTENCIA NOMINAL en kW	4,0	8,0
RANGO de kVp (en pasos de 1kVp)	40 - 110	40 - 115
RIZADO de ALTA FRECUENCIA	300 kHz	300 kHz
ESTACIONES de mA	5, 6,4, 8, 10, 12,5, 16, 20, 25, 32, 40, 50, 64, 80, 100	5, 6,4, 8, 10, 12,5, 16, 20, 25, 32, 40, 50, 64, 80, 100
RANGO de TIEMPO de EXPOSICIÓN NÚMERO de ESTACIONES	0,001 - 10 segundos 41 (en pasos de 25%)	0,001 - 10 segundos 41 (en pasos de 25%)
RANGO de mAs NÚMERO de ESTACIONES	0,1 - 200 mAs 34 (en pasos de 25%)	0,1 - 200 mAs 34 (en pasos de 25%)
TUBO de RAYOS-X de ÁNODO FIJO DOS Focos: Capacidad Térmica del Ánodo Ángulo de Ánodo	0,6 mm - 1,5 mm 40.000 HU 12º	0,6 mm - 2,8 mm 76.000 HU 12º
CABLE de ALIMENTACIÓN CABLE del MANDO de DISPARO	6 metros 3 metros	
RANGO de TENSIÓN de RED	Compensación Automática de Tensión de Red entre 100 - 240 VCA (10%) - (50-60) Hz ADAPTACIÓN de la POTENCIA de SALIDA a las CONDICIONES LOCALES de LÍNEA	
REQUISITOS de LÍNEA ELÉCTRICA Corriente máx. a 230 VCA (Curva D) Corriente máx. a 110 VCA (Curva D)	10 A 16 A	16 A No Disponible
PESO (Sólo equipo de Rayos-X) (Soporte - Carrito plegable)	15 kg 28 kg	